OHIŠJE OH-184

Globine ohišij (dolžina profila):

▷ **50, 75, 100, 150, 200**

Hladila, ki jih je možno vgraditi:

▷ **HR-58, HR-42…**

Možno je vgraditi tudi hladila, ki so višja, vendar del reber gleda iz ohišja:

▷ HR-57, HR-71, HR-98, HR-130, HR-58, HR-100, HR-92, HR-160, HR-200, HR-250, HR-300, HR-420, HR-150…

Primer naročila: **OH-184 / HR-42 / 50**

- 50 – dolžina vgrajenega hladila
- HR-42 – vgrajeno hladilo
- OH-184 – profil za ohišje

Mera B-globina, je merjena brez čelne in zadnje plošče.

Uporabljen profil:

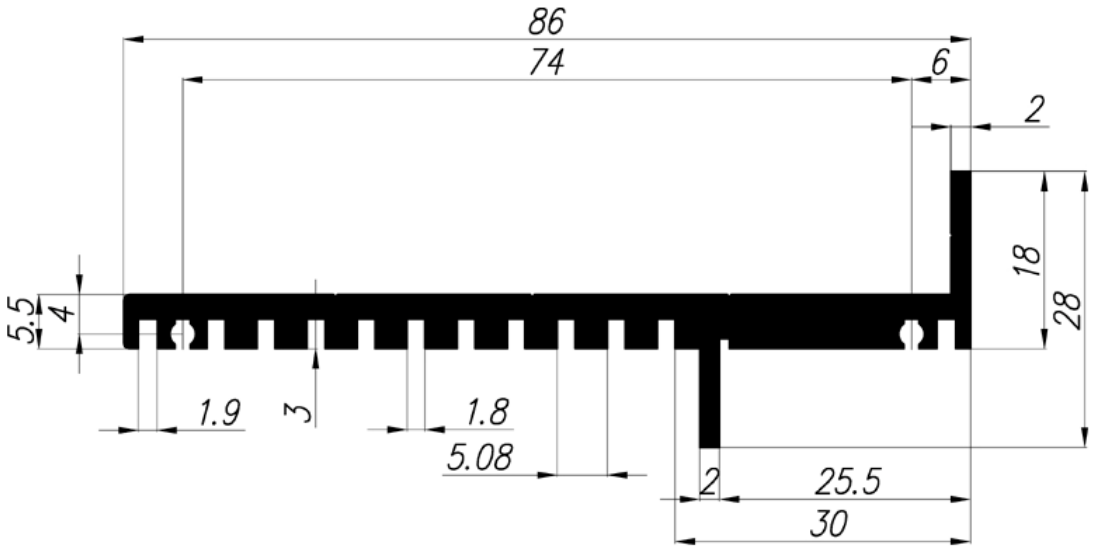

MALI elektronika

Marjan Mali s.p.
Moše 6, SLO – 1216 Smlednik
Tel: ++ 386 (0)1 36 27 059
Fax: ++ 386 (0)1 36 28 101

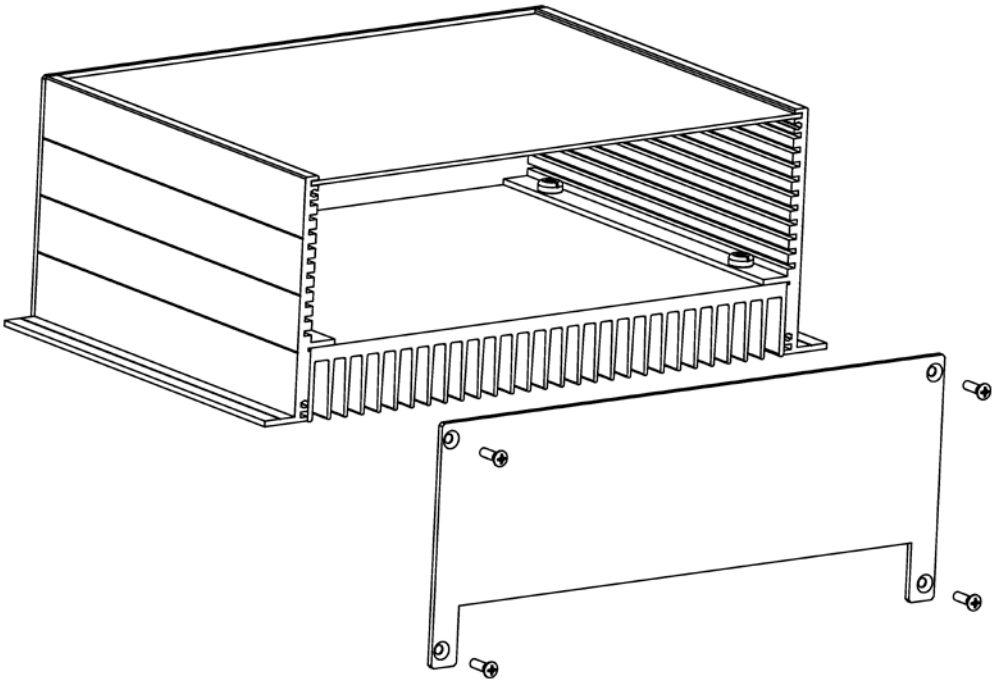

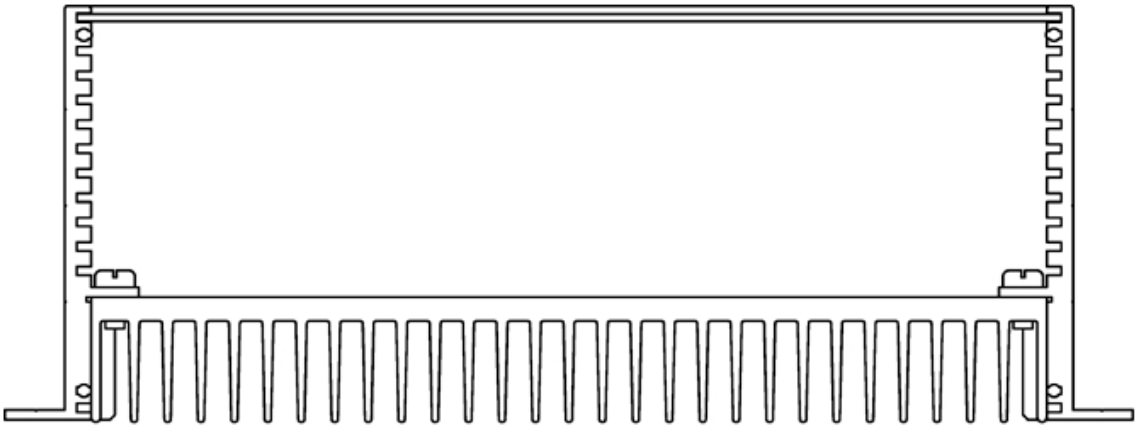

MALI elektronika

Marjan Mali s.p.
Moše 6, SLO – 1216 Smlednik
Tel: ++ 386 (0)1 36 27 059
Fax: ++ 386 (0)1 36 28 101